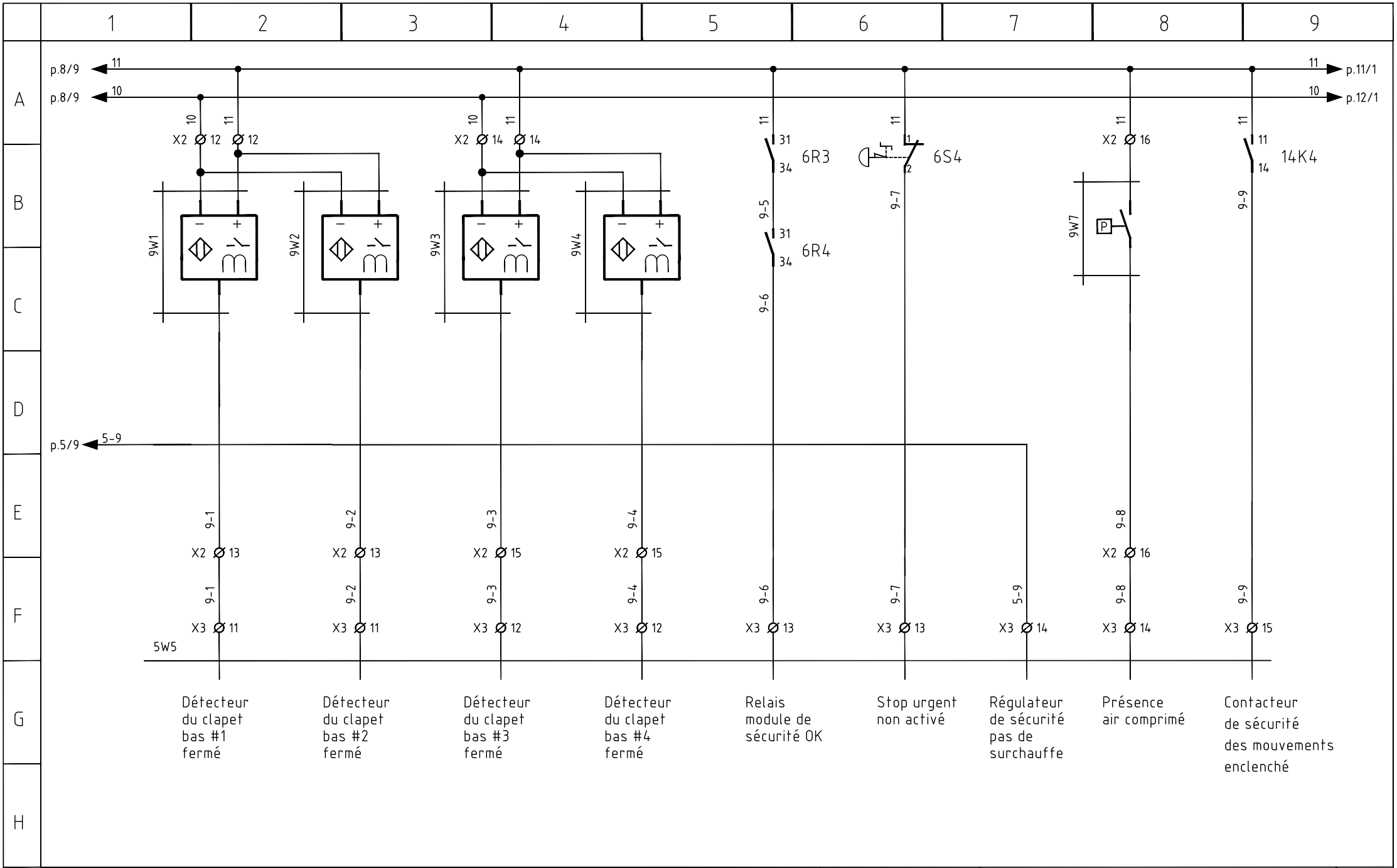


| ENTREES AUTOMATE N° 20 A 27 | FOURS H&C | DATE : 17/06/2024 | CLIENT: AGC AUTOMOTIVE ANICHE<br>Réf. Cde: 4500181420 du 28/02/2024 | N° PGE<br>9 |
|---|---|---|---|---|